## Słup Typ-S323.9x8.0

ilość sztuk podana w tabeli elementów typowych

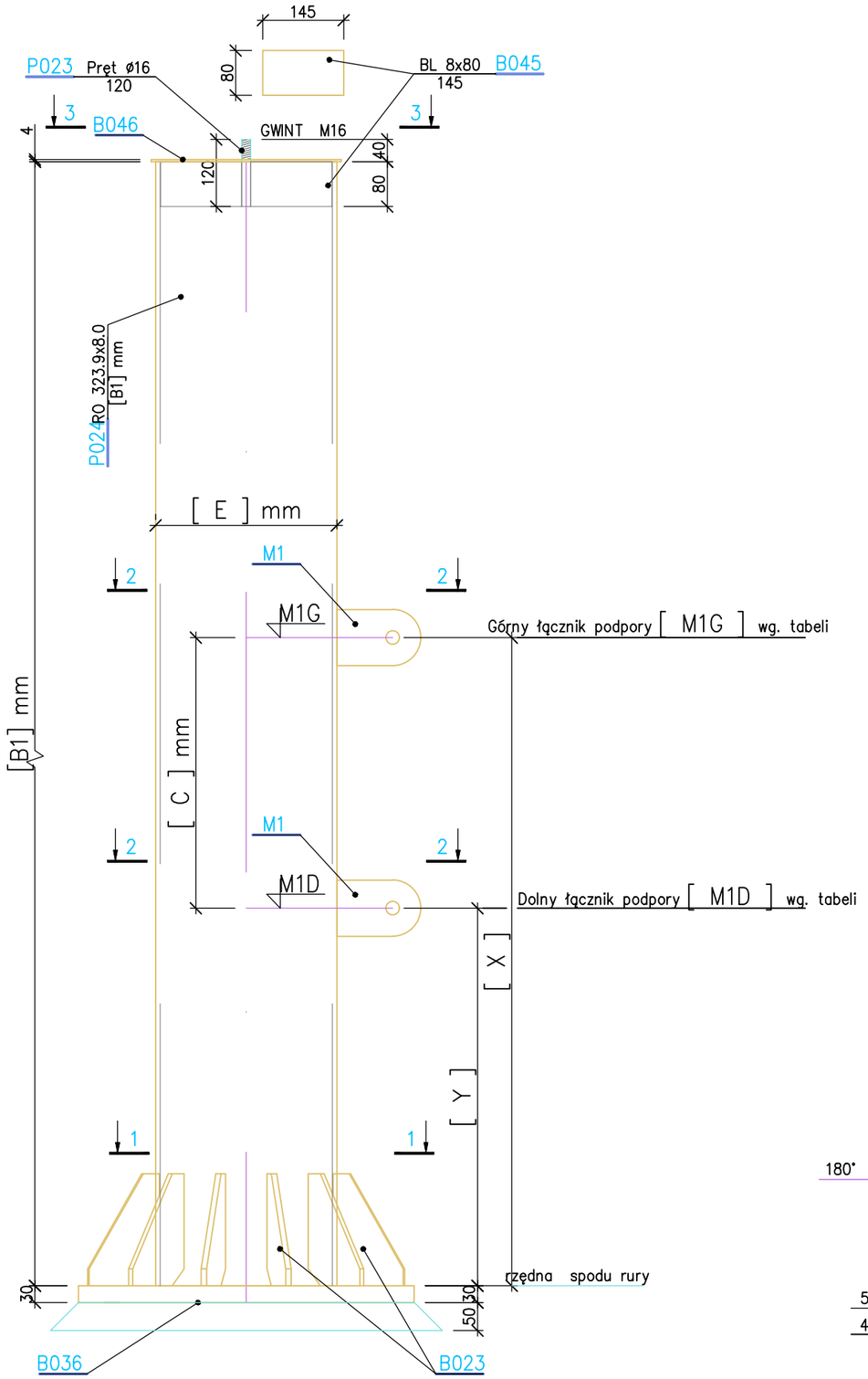


## Widok 3-3

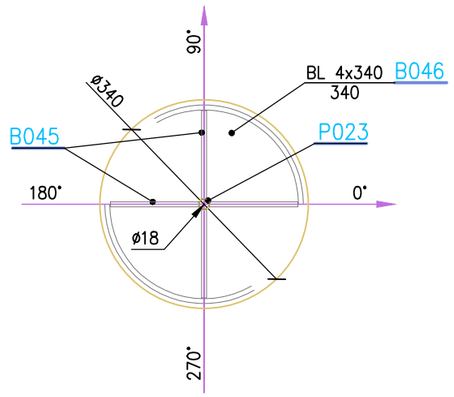


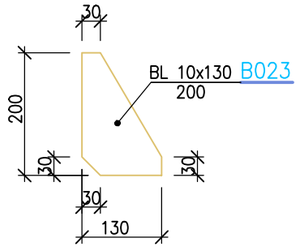


## Widok 2-2 (element M1 schemat montażu)

rozmieszczenie elementów M1 na słupie według schematu oraz tabeli

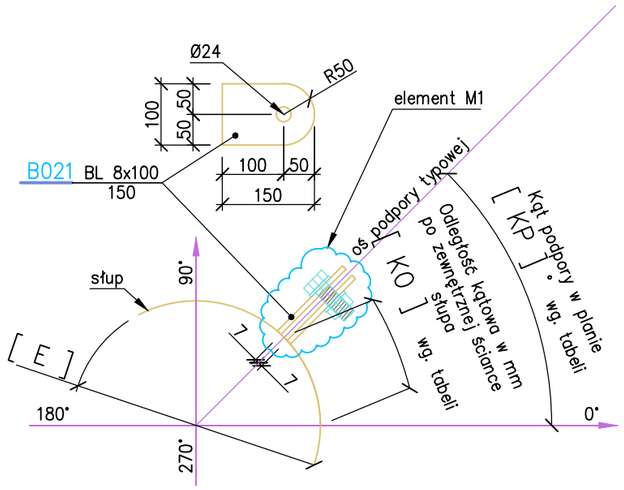


## Widok 1-1

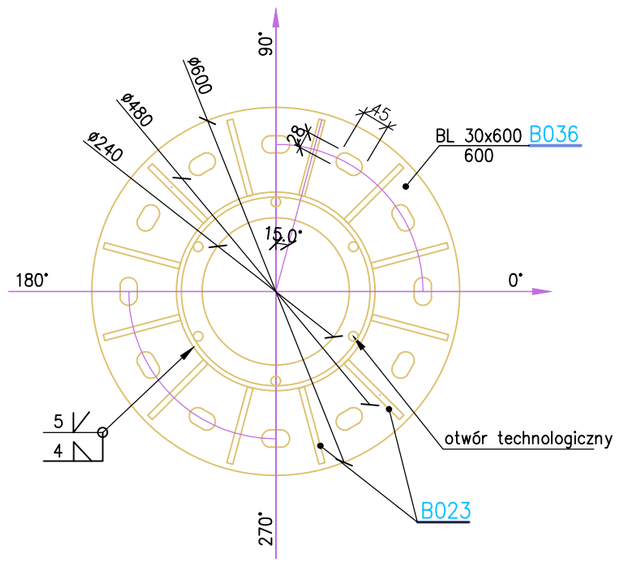


UWAGA: Tabela z wymiarami dotyczącymi rozmieszczenia Elementów M1 stanowi integralną część rysunku

| Nr. | Data | Zmiany |
|---|---|---|
| | | |

NAZWA OBIEKTU BUDOWLANEGO

**KOMPLEKS SPORTOWY W PIEKARACH ŚLĄSKICH, BUDOWA BASENU ZE SPA I STREFĄ FITNESS, HALI SPORTOWEJ ZE STRZELNICĄ SPORTOWĄ I GARAŻEM PODZIEMNYM, WRAZ Z ZAGOSPODAROWANIEM TERENU ORAZ NIEZBĘDNĄ INFRASTRUKTURĄ TECHNICZNĄ PODZIEMNĄ I NAZIEMNĄ**

FAZA PROJEKTU

**PROJEKT TECHNICZNY**

LOKALIZACJA OBIEKTU BUDOWLANEGO

**PIEKARY ŚLĄSKIE**
**UL. SOLIDARNOŚCI**

INWESTOR

**Gmina Piekary Śląskie**

ul. Bytomska 84, 41-940
Piekary Śląskie

GENERALNY PROJEKTANT

jsk architekci | paszczulny & rutz

JSK Architekci Sp. z o.o.
ul. Żwirki i Wigury 18
02-092, Warszawa
tel.: 0048 22 660 30 00
e-mail: jsk@jskarchitekci.pl

PROJEKTANT BRANŻOWY

PRO

PRO Jacek Łuc
ul. Dolina Dramy 26
42-674 Ptakowice
tel.: 0048 32 666 47 55
e-mail: biuro@prol.pl

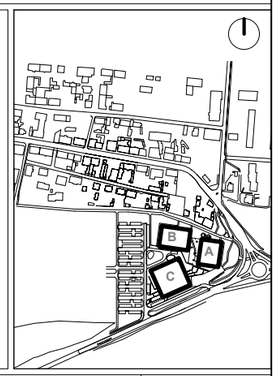


| | | |
|---|---|---|
| PROJEKTANT<br>**mgr inż. Jacek Łuc** | NR UPRAWNIEŃ<br>**SLK/2568/POOK/09** | PODPIS |
| PROJEKTANT SPRAWDZAJĄCY<br>**mgr inż. Krystyna Kimel** | NR UPRAWNIEŃ<br>**SLK/5692/PWOK/14** | PODPIS |

| | | |
|---|---|---|
| BRANŻA<br>**Konstrukcja / Zjeżdżalnie** | SKALA<br>**1 : 10**<br>ROZMIAR ARKUSZA<br>**A3** | DATA<br>**02.09.2026** |

TYTUŁ RYSUNKU

**Słup Typ-S323.9x8.0**

**245-PT-ZJE-EA-RZU-00-B12-A11**

NUMER PROJEKTU | FAZA PROJEKTU | BRANŻA | OBIEKT | RODZAJ RYSUNKU | POZIOM | NUMER RYSUNKU | NUMER REWIZJI